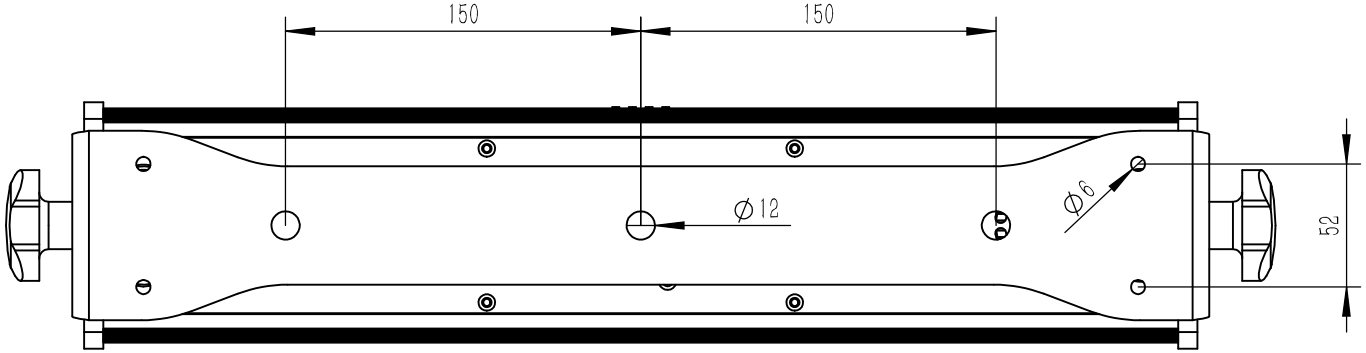
150
150
Ø12
Ø6
52

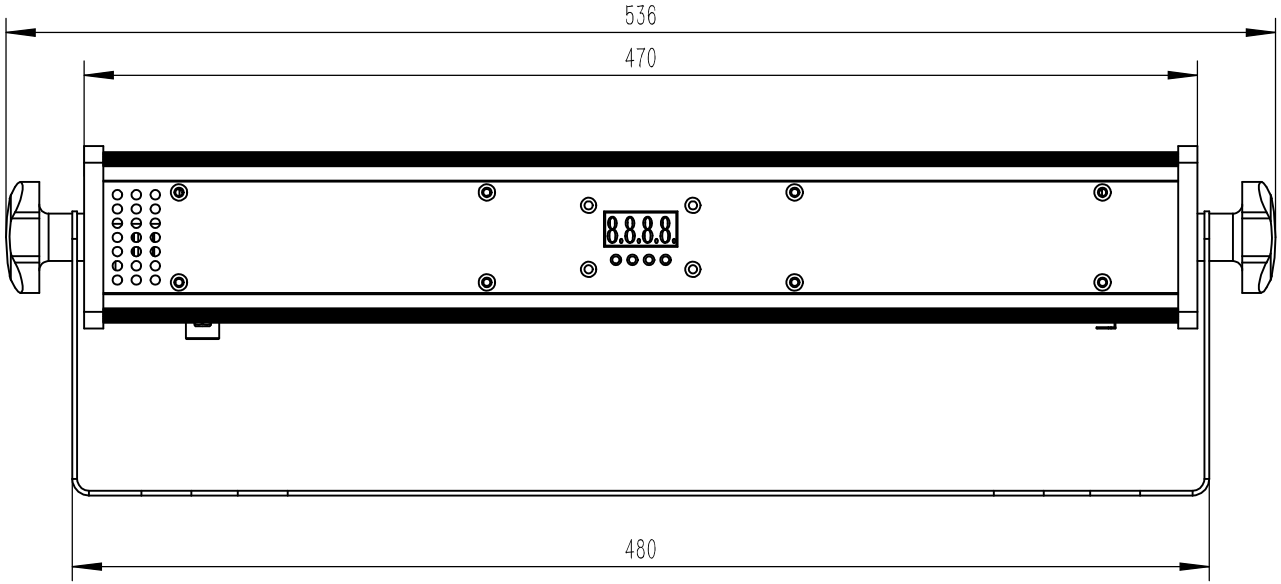
536
470
480

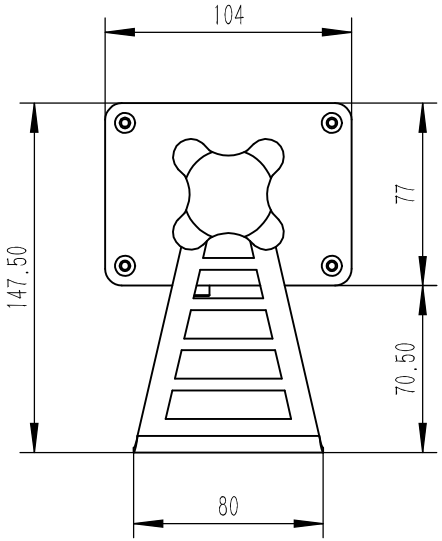
104
77
147.50
70.50
80

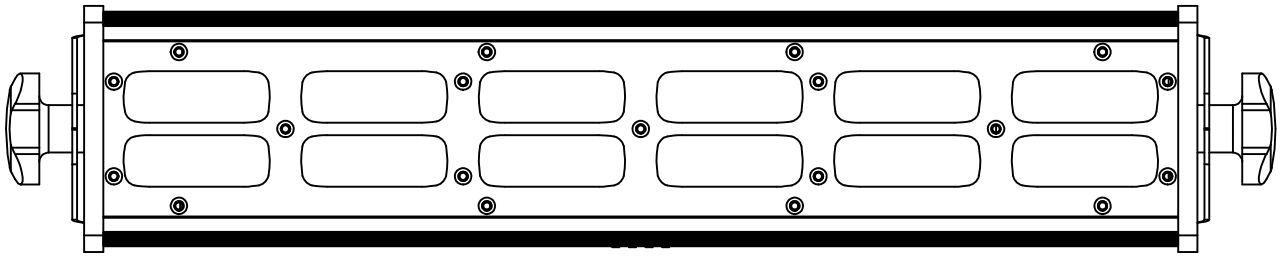

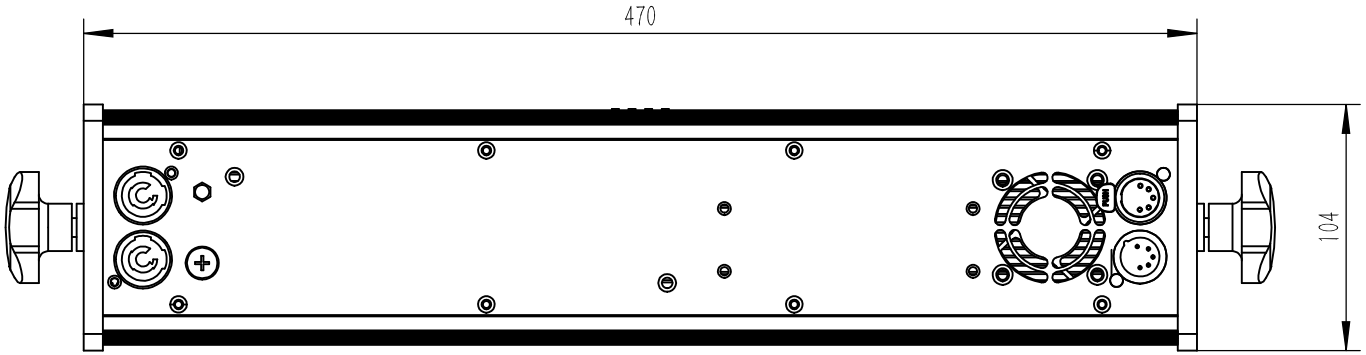
470
104